Laufrad mit Rillenkugellager Crane rail Wheels with ball bearings

Form A mit Zahnkranz
Form A with gear ring

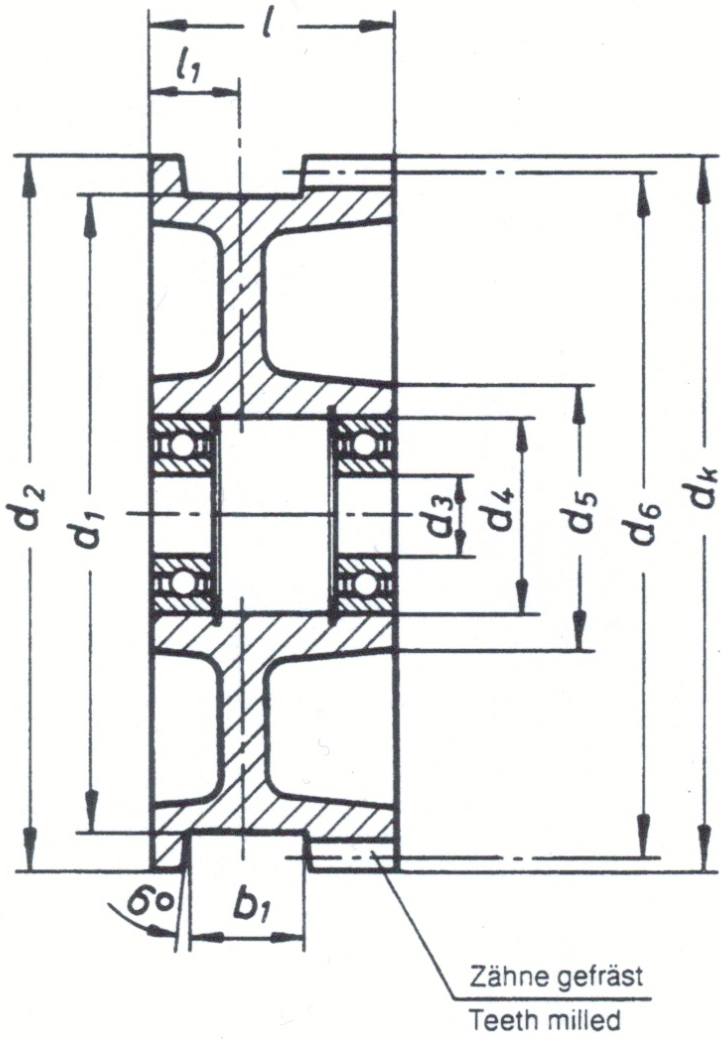

Form B ohne Zahnkranz
Form B without gear ring

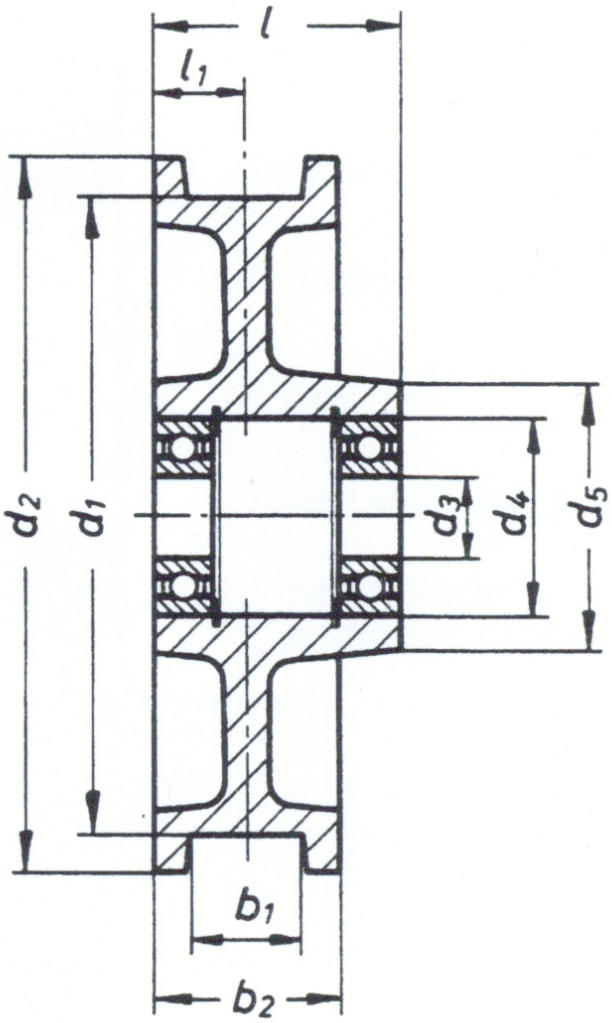

Form A/B	b1	b2	d2	d3	d4	d5	d6	l	l1	l3	Zähne